SMART GUARD RAIL TECHNOLOGY

# GATE-GUARD

## Úroveň zadržení H2 podle normy EN 1317-2

**GATE-GUARD** je ocelové lehce rozebíratelné otevírací svodidlo, které se osazuje do služebních přejezdů středního dělicího pásu v délce od 40 m do 48,8 m. Má celkovou výšku 900 mm a stejný příčný řez jako svodidlo VARIO-GUARD.

Zajišťuje operativní přesměrování provozu v úrovni zadržení H2 s integrovanou nouzovou bránou o délce 4 metry.

### Přejezd středového dělicího pásu a převedení provozu do protisměru

Otevírací svodidlo **GATE-GUARD** bylo navrženo pro snadné a bezpečné zpřístupnění přejezdových pásů na čtyřproudových komunikacích při nouzových situacích.

Umisťuje se především na dálnicích a rychlostních komunikacích před velkými mosty a tunely, aby v případě havárie či opravy bylo možné operativně převést provoz do protisměru.

Svodidlo **GATE-GUARD** zvládnou otevřít pouze 2 osoby za méně než 15 minut bez jakýchkoli speciálních nástrojů. Je třeba pouze odšroubovat horní madlo, kterým jsou uprostřed spojena obě otevíratelná ramena, a ruční klikou spustit zabudovaná kolečka. Obě poloviny svodidla pak velmi snadno uvedeme do pohybu prostřednictvím pantů, které jsou po stranách. Svodidlo je možné otevřít až do úhlu 60 stupňů v obou směrech a převést tak celý proud vozidel na protisměrnou stranu vozovky.

Svodidlo **GATE-GUARD** bylo testováno pro úroveň zadržení H2 v délce 40 až 48,8 m a v těchto délkách musí být také instalováno. Pro odlišnou instalační délku svodidla by musela být schválena modifikace podle EN 1317.

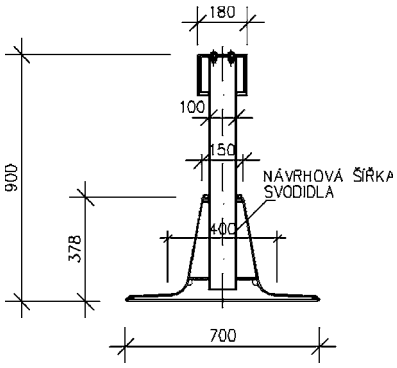


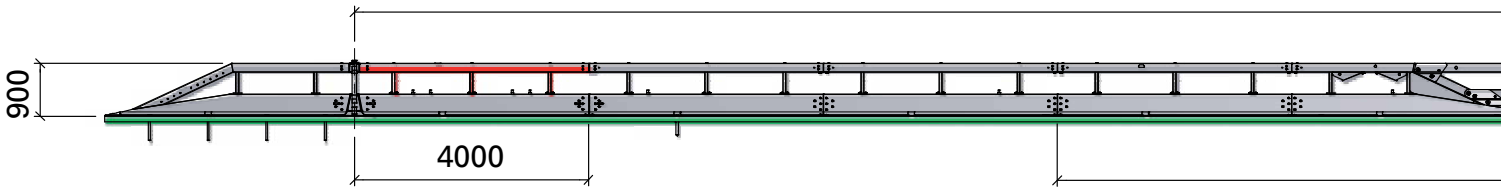


Nouzová brána

Integrované nouzové brány jsou zvýrazněny barevným nátěrem madla, aby jejich umístění v terénu bylo lépe viditelné. Jsou široké 4 metry a mohou být otevřeny pro nouzové projetí záchranné služby nebo hasičského vozu během 2 minut. Rychlé otevření umožňuje manuální zvedací systém.

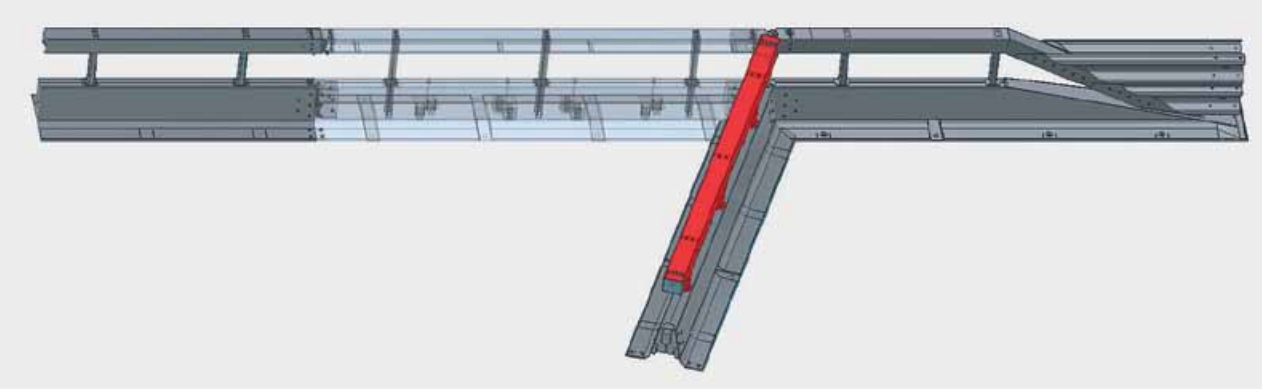

V úzkých prostorách může být nouzová brána oddělena od svodidla úplně a posunuta vedle něj paralelně.

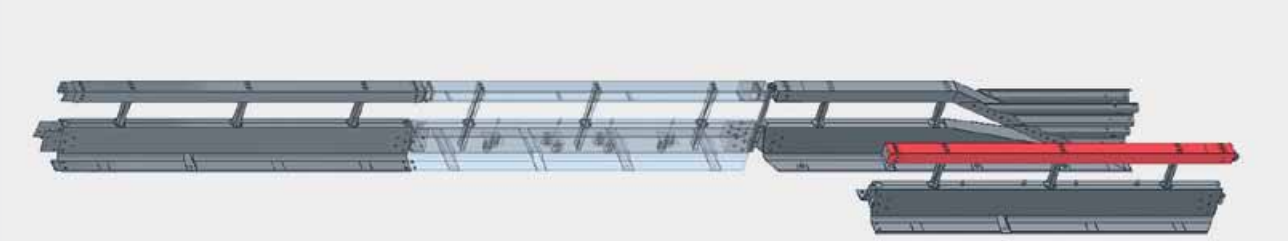

Otevíratelná délka 40800

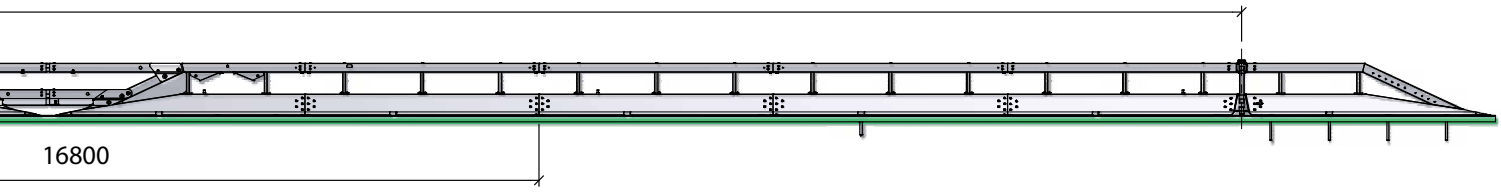

# GATE-GUARD – testování bezpečnosti

**GATE-GUARD** byl testován a schválen podle evropské normy EN 1317-2 na úroveň zadržení H2 a získal tak evropský certifikát se značkou CE. To z něj dělá jeden z nejlepších a nejbezpečnějších otevíracích záchytných systémů na evropském trhu.

| Úroveň zadržení | Nárazová zkouška | Pracovní šířka | Hodnota ASI |
|---|---|---|---|
| H2 | TB 11 | | B |
| | TB 51 | W 7 | |

Otevírací svodidlo **GATE-GUARD** bylo vyvinuto společností SGGT – Strassenausstattungen GmbH na základě dobře známého variabilního svodidla VARIO-GUARD.

Může však být napojeno na kterýkoli odlišný typ svodidla tak, že se svodnice oboustranného svodidla přišroubují k náběhu madla **GATE-GUARDU.**

GATE-GUARD®

SGGT®
Safe German Guardrail Technology

HEINTZMANN | Holding GmbH

**Výrobce:**

**GATE-GUARD registrovaná značka společnosti SGGT Strassenausstattungen GmbH HEINTZMANN Holding GmbH**

**Dovozce a distributor pro Českou republiku:**

**SGRT, s.r.o.**, Zámostní 1155/27, 710 00 Ostrava, IČ: 06160212, DIČ: CZ06160212
Zapsáno v OR u Krajského soudu v Ostravě, oddíl C, vložka 70869
Doručovací adresa: Nádražní 545/140, 702 00 Ostrava
Kontakty: Tel.:+420 607 061 861, www.sgrt.cz